VIKING

električna trokolica

VIKING D.O.O
V.DOŠENA 27, 10090 ZAGREB
tel: +385 01 3473 297
email: viking@viking.hr /email: viking@viking.hr

ELEKTRIČNA TROKOLICA
je idealno prijevozno sredstvo za urbanu komercijalnu upotrebu. Savršeno za prijevoz manjih tereta po gradskim gužvama u kratkom vremenu.
Može poslužiti kao sredstvo promocije ili dostavno vozilo. Brzinu mu daje snažan elektromotor i slobodu stalnog kretanja unutar 6 sati.

VIKING

električna trokolica

VIKING D.O.O
V.DOŠENA 27, 10090 ZAGREB
tel: +385 01 3473 297
email: viking@viking.hr /email: viking@viking.hr

KARAKTERISTIKE VOZILA I MOBILNOST

-stabilno upravljanje vozilom uz minimalni pozitivni nagib
-vozilo pri vožnji ima tendenciju povrata volana u centar koji se pojačava pri većim brzinama
-vozilo ima stražnju suspenziju za udobnost vozaća

*SASTAVNI DIJELOVI
Okvir bicikla i nosač za kantu: čelične cijevi i kvadratni profili
Boja: RAL 6016
Kočnice: diskovi na svim kotačima, parkirna kočnica
Kotači 17“, čelični s inox žbicama, promjer žbica 2,5 mm
Dimenzije bicikla bez kante (dxšxv mm): 2100x1000x1100
Prednji i stražnji čelični blatobran
Nosač spremnika za otpad prikladan za spremnike zapremnine 120 i 240 litara sukladni HRN EN 840-1
2 nosača za lopatu i metlu
Masa trokolice bez radnika, spremnika i dodatne opreme: maksimalno 100kg.
Nosivost: minimalno 160kg
*OPREMA
Prednje svjetlo + stražnje crveno svjetlo
Prednji + stražnji katadiopteri
Stražnji nosač ("paktreger") za torbu
Sjedalo s oprugama
Mehaničko zvono
Spremnik s bravom ispod sjedala
Sustav zaključavanje tricikla protiv krađe
Ručke volana s gumenom oblogom
Ogledalo s nosačem postavljeno na lijevu stranu upravljača
Signalna LED bljeskajuća lampa
Potenciometar, baterija, punjač baterije (sukladno CE normama)

VIKING

električna trokolica

VIKING D.O.O
V.DOŠENA 27, 10090 ZAGREB
tel: +385 01 3473 297
email: viking@viking.hr /email: viking@viking.hr

SPECIFIKACIJE MOTORA

Motor	brushless /gearless
Snaga	48V / 1000W
Težina vozila	86.5kg
Nosivost	160kg
Maks. brzina	25km/h
Batterije	Li-Ion baterija 20Ah/48V
Kategorija vozila	Električni tricikl
Garancija	24 mjeseca
Vrijeme punjenja	6 sati
Autonomija	6 sati
Okretni moment	80Nm

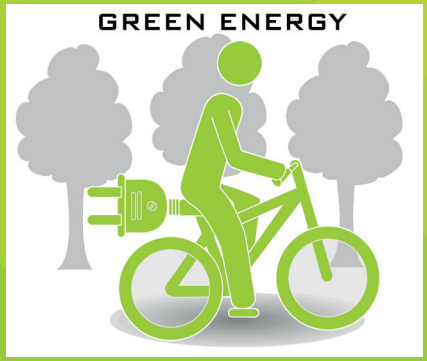

- Veliki okretni moment od 80Nm za svladavanje uzbrdica i vožnje sa teretom
- Optimalno trajanje vožnje minimalno 6 sati

VIKING

električna trokolica

VIKING D.O.O
V.DOŠENA 27, 10090 ZAGREB
tel: +385 01 3473 297
email: viking@viking.hr /email: viking@viking.hr

KOČIONI SUSTAV

hidrauličke disk kočnice

diskovi na prednjim kotačima

disk na stražnjem kotaču

parkirna kočnica

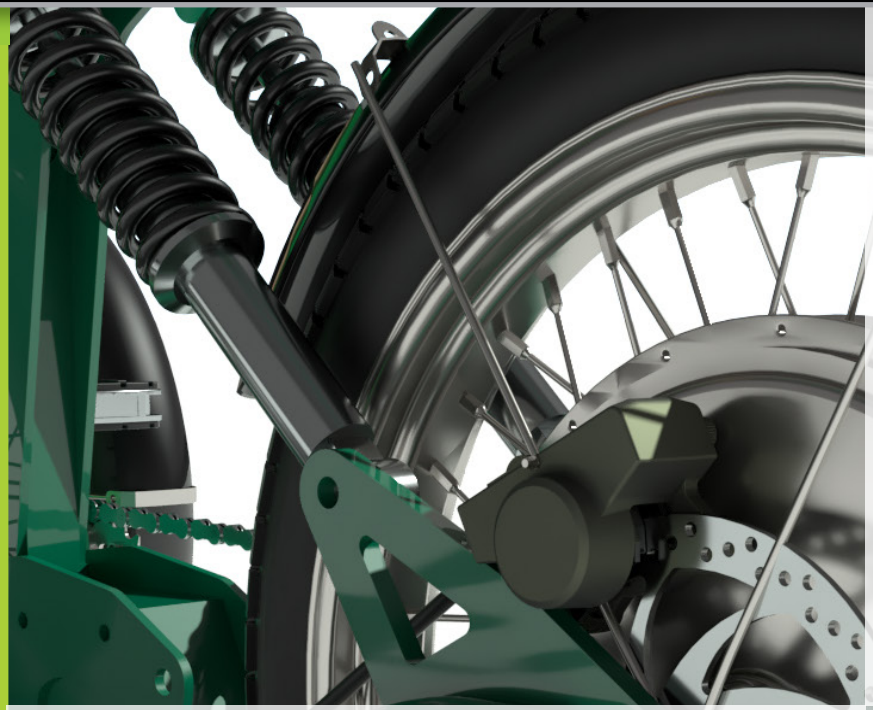

VIKING

električna trokolica

VIKING D.O.O
V.DOŠENA 27, 10090 ZAGREB
tel: +385 01 3473 297
email: viking@viking.hr /email: viking@viking.hr

DIMENZIJE

DUŽINA	2101 mm
ŠIRINA	1001 mm
VISINA	1100 mm

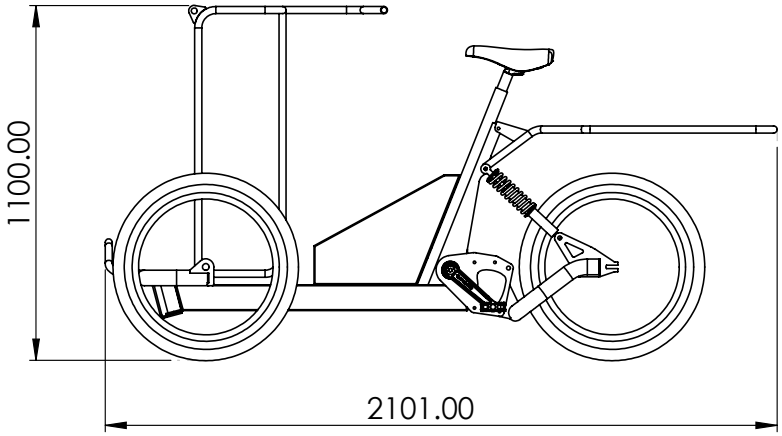

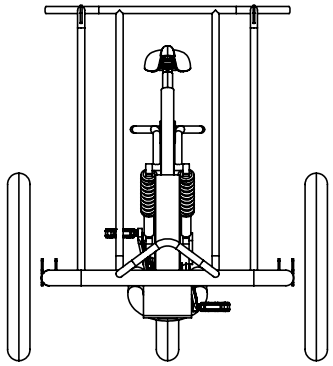

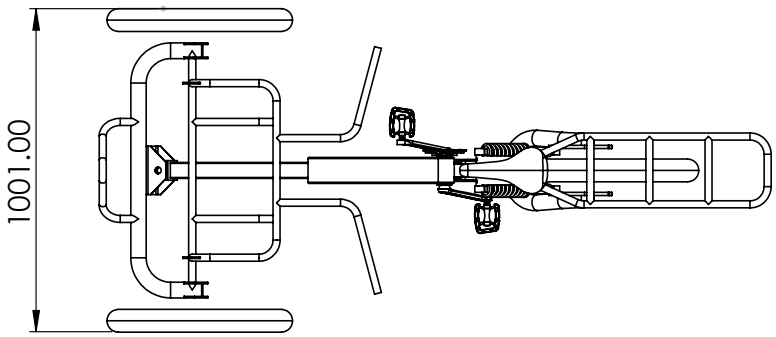

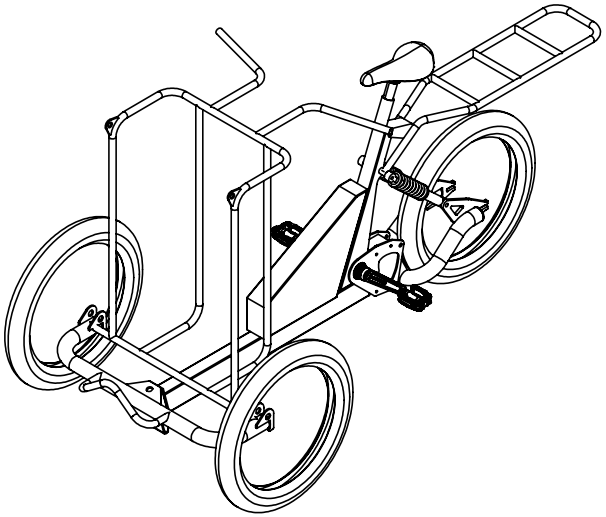

VIKING

električna trokolica

VIKING D.O.O
V.DOŠENA 27, 10090 ZAGREB
tel: +385 01 3473 297
email: viking@viking.hr /email: viking@viking.hr

GREEN ENERGY